CARACTERÍSTICAS

EQUIPAMIENTO ESTÁNDAR:

Tecnología Litio Hierro Fosfato
Batería de 80V 540Ah (43.2 kWh)
Dos motores de tracción en alterna
Válvula de 4 vías
Desplazador lateral integrado
Palancas mecánicas (modelo Basic)
Mini-palancas (modelo Comfort)
Display TFT
Reducción de velocidad en curva
Frenos de disco bañados en aceite
OPS Sensor de presencia del operador
Sistema de frenos regenerativos
Mástiles de alta visibilidad (Clear-view)
Cargador de 80V 100A

EQUIPAMIENTO OPCIONAL:

Solución de carga rápida en 1 hora.
Kits de cabina y protección contra inclemencias del tiempo
Control por Doble joystick
Control de dirección sincronizada
Luz azul
Espejo panorámico
Faro de trabajo trasero
Cinturón de seguridad naranja con sensor
Batería de 80V 270Ah (21.6 kWh) (opcional para el modelo ECB30)
Cargador de 80V 200A
Contrapeso extra de 200 Kg para usar con implementos pesados
Lámparas LED
Múltiples variantes de mástiles

tomi maquinaria

TOMI MAQUINARIA, S.L.

5L{¢wL.¦L5hw 9·/[¦{L±h a¦w/L! ¸ ![a9wN!

Avda. Uno, Nave 5 - Pol. Ind. BASE 2000
30564 - Lorquí (MURCIA)
968 676 020 · www.tomimaquinaria.com

Carretillas BYD producidas en Shaoguan, China y están certificadas

ISO 9001
ISO 14001
OHSAS 18001

Las carretillas BYD son conformes y cumplen con las normas de seguridad europeas CE

BYD Europe B.V.

's-Gravelandseweg 256, 3125 BK Schiedam, The Netherlands
Tel: 0031 1020 70888 **E-mail:** forklift@byd.com

03-18/BPS/V1 www.bydforklift.com

BYD FORKLIFT

Li Fe PO4 Litio Hierro Fosfato

BYD FORKLIFT

ECB30/35

CARRETILLA CONTRAPESADA BYD DE 4 RUEDAS (3000KG/3500KG)

- Tecnología AC de 80V
- Impulsada por Litio Hierro Fosfato
- Garantía de batería 8 años o 10,000 horas
- Hasta 6 horas de operación ininterrumpida
- Una única batería para múltiples turnos
- Conveniente cargador lateral estándar
- El menor coste de operación
- Flexibilidad en opciones de control (palancas mecánicas, mini-palancas, doble joystick)
- Cabinas modulares y opciones contra las inclemencias del tiempo
- Altura de elevación hasta 6.5 m.

CHANGE YOUR MIND NOT YOUR BATTERY

La gama de carretillas contrapesadas BYD ECB30/35 son capaces de elevar hasta 3500 Kg con la posibilidad de elegir entre dos opciones.

Equipadas con tecnología de doble motor de tracción en alterna, las carretillas BYD pueden ofrecer niveles de rendimiento que superan con facilidad a los de las maquinas competidoras equipadas con motores de combustión interna.

Todas las carretillas BYD están impulsadas mediante nuestra propia tecnología en Litio Hierro-Fosfato y equipan los más avanzados sistemas de gestión de las baterías. También ofrecen la garantía de batería de mayor duración, de 8 años o 10,000 horas, lo que ocurra primero.

Gracias a la carga lateral ultra-rápida con múltiples opciones de batería y cargador, las carretillas BYD operan con facilidad en aplicaciones multiturno con una única batería, ahorrándole tiempo y dinero.

ECB30/35 ESPECIFICACIONES TECNICAS

Identificación	1.1	Fabricante			BYD	BYD
	1.2	Modelo			ECB30	ECB35
	1.3	Tracción			Eléctrica	Eléctrica
	1.4	Manejo			Sentado	Sentado
	1.5	Capacidad de carga	Q	kg	3000	3500
	1.6	Distancia al centro de gravedad de la carga	c	mm	500	500
	1.8	Distancia a la carga	x	mm	460	460
	1.9	Distancia entre ejes	y	mm	1725	1725
Pesos	2.1	Tara incluyendo batería		kg	4840	5440
	2.2	Peso de eje con carga, delantero/trasero		kg	6693/1147	7722/1218
	2.3	Peso de eje sin carga, delantero/trasero		kg	2023/2817	2274/3166
Ruedas, Chasis	3.1	Ruedas			SE	SE
	3.2	Tamaño de rueda, delantera		mm	23x10-12	23x10-12
	3.3	Tamaño de rueda, trasera		mm	200/50-10	200/50-10
	3.5	Ruedas, cantidad delante/detrás (× = motrices)			2x/2	2x/2
	3.6	Ancho de vía, delante	b10	mm	1110	1110
	3.7	Ancho de vía, detrás	b11	mm	955	955
Dimensiones Básicas	4.1	Inclinación mástil de elevación/porta horquilla hacia delante/atrás	a/b	deg	5/8	5/8
	4.2	Altura del mástil de elevación (sin extender)	h1	mm	2105	2105
	4.3	Elevación libre	h2	mm	130	130
	4.4	Elevación	h3	mm	3000	3000
	4.5	Altura de mástil extendido	h4	mm	4000	4000
	4.7	Altura del tejadillo (cabina)	h6	mm	2215	2215
	4.8	Altura del asiento	h7	mm	1140	1140
	4.12	Altura de enganche	h10	mm	333	333
	4.19	Longitud total	l1	mm	3630	3630
	4.20	Longitud hasta dorsal de horquillas	l2	mm	2560	2560
	4.21	Ancho total	b1	mm	1360	1360
	4.22	Medidas de las horquillas	s/e/l	mm	50/125/1070	50/125/1070
	4.23	Carro Portahorquillas ISO 2328, clase/tipo A, B			3A	3A
	4.24	Ancho carro portahorquillas	b3	mm	1145	1145
	4.31	Margen con el suelo con carga, bajo mástil	m1	mm	110	110
	4.32	Margen con el suelo, centro distancia entre ejes	m2	mm	130	130
	4.33	Ancho del pasillo de trabajo con palet 1000 × 1200 (transversalmente)	Ast	mm	3875	3875
	4.34	Ancho del pasaje de trabajo con palet de 800 x 1200 (longitudinalmente)	Ast	mm	4070	4070
	4.35	Radio de giro	Wa	mm	2210	2210
Rendimiento	5.1	Velocidad de marcha con/sin carga		Km/h	20/20	20/20
	5.2	Velocidad de elevación con/sin carga		mm/s	380/450	380/450
	5.3	Velocidad de descenso con/sin carga		mm/s	550/450	550/450
	5.6	Fuerza de tracción máx. con/sin carga		KN	17.4/12.2	17.2/13.6
	5.8	Capacidad máx. de ascenso con/sin carga		%	20/20	20/20
	5.10	Freno de servicio			Mecánico/hidráulico	Mecánico/hidráulico
Motor	6.1	Motor de tracción, potencia S2 60 min.		kW	10x2	10x2
	6.2	Motor de elevación, potencia con S3 15%		kW	24	24
	6.4	Tensión de la batería/capacidad nominal K5		V/Ah	80/540	80/540
	6.5	Peso de la batería		kg	860	1460
Otros	8.1	Tipo de mando			AC	AC
	8.2	Presión de trabajo para implemento		Bar	160	180
	8.4	Nivel de ruido medido en el oído del conductor		dB(A)	≤75	≤75
	8.5	Enganche para remolques			PIN	PIN

*BYD se reserva el derecho de alterar y modificar el diseño, las características y los parámetros técnicos de sus productos en cualquier momento y sin previo aviso, ya que los productos están sujetos a un desarrollo continuo y constante.

ESPECIFICACIONES DE LOS MASTILES

h3 Altura de elevación (mm) h2 Altura de elevación libre (mm) h1 Altura, completamente bajada (mm)

h4 Altura, completamente elevada (mm) α Inclinación hacia adelante β Inclinación hacia detrás

Especificaciones de los mástiles (mm)	h3	h2	h1	h4	α	β	Capacidad residual (kg)		Capacidad residual (kg)	
							ECB30@500MM	ECB30@600MM	ECB35@500MM	ECB35@600MM
Estándar 2 etapas	3000	130	2105	4000	5°	8°	3000	3000	3500	3430
	3300	130	2255	4300	5°	8°	3000	2910	3500	3330
	3500	130	2355	4500	5°	8°	3000	2860	3500	3270
	3700	130	2455	4700	5°	8°	3000	2790	3430	3200
	4000	130	2605	5000	5°	8°	2920	2720	3350	3120
	4500	130	2905	5500	5°	6°	2730	2560	3150	2940
	4800	130	3055	5800	5°	6°	2650	2480	3050	2860
	5000	130	3255	6000	5°	6°	2600	2440	3000	2820
	5500	130	3455	6500	5°	6°	2480	2330	2870	2690
	6000	130	3705	7000	5°	6°	2340	2200	2720	2560
2 etapas con elevación libre	3000	1105	2105	4000	5°	8°	3000	3000	3500	3430
	3300	1255	2255	4300	5°	8°	3000	2910	3500	3330
	3500	1355	2355	4500	5°	8°	3000	2860	3500	3270
	4000	1605	2605	5000	5°	8°	2920	2720	3350	3120
3 etapas con elevación libre (doble cilindro de elevación)	4000	990	1990	5500	5°	6°	2920	2720	3350	3120
	4500	1190	2190	5500	5°	6°	2730	2560	3150	2940
	4800	1340	2340	5800	5°	6°	2650	2480	3050	2860
	5000	1340	2340	6000	5°	6°	2600	2440	3000	2820
	5500	1540	2540	6500	5°	6°	2480	2330	2870	2680
	6000	1740	2740	7000	5°	6°	2340	2200	2720	2560
	6500	1955	2955	7500	5°	3°	2200	2100	2500	2400
3 etapas con elevación libre (un cilindro de elevación)	4000	1090	2090	5000	5°	6°	2920	2720	3350	3120
	4350	1205	2205	5350	5°	6°	2770	2590	3180	2980
	4500	1255	2255	5500	5°	6°	2730	2560	3150	3100
	4800	1355	2355	5800	5°	6°	2650	2480	3050	2940
	5000	1420	2420	6000	5°	6°	2600	2440	3000	2820
	5300	1520	2520	6300	5°	6°	2520	2370	2920	2730
	5500	1585	2585	6500	5°	6°	2480	2330	2870	2680
	6000	1750	2750	7000	5°	6°	2340	2200	2720	2560
	6500	1910	2910	7500	5°	3°	2200	2100	2500	2400
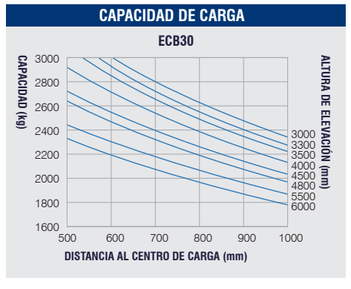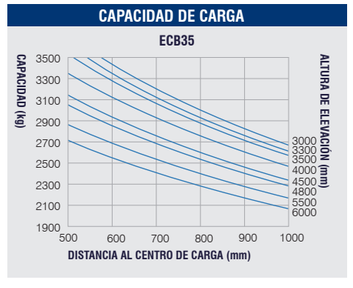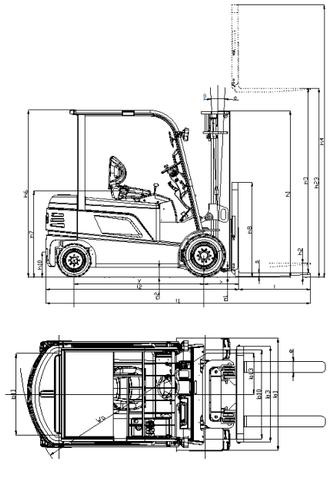
CAPACIDAD DE CARGA