EPL1531

Transpaleta eléctrica 1500kg

Let's grow together

LI-ION TECHNOLOGY

- Diseño sencillo, fabricado con componentes probados en la industria
- Reduzca el esfuerzo del operario y aumente la eficacia
- Tamaño pequeño (l2=400mm) y peso reducido (120kq)
- Batería extraíble de iones de litio de 24 V y 20 Ah
- Disponible en diferentes longitudes y anchuras de horquilla

CE

Fabricante			EP
Designación del modelo			EPL1531
Unidad de potencia			Eléctrica
Capacidad nominal	Q	kg	1500
Distancia del centro de carga	c	mm	600
Peso de servicio		kg	120
Longitud hasta la cara de las horquillas	l2	mm	400
Ancho total	b1/b2	mm	560/586
Dimensiones de la horquilla	s/e/l	mm	55/150/1150
Radio de giro	Wa	mm	1330
Max. Trepabilidad, con carga/sin carga		%	6/16
Voltaje de la batería / capacidad nominal		V/Ah	24/20

EP EQUIPMENT CO.,LTD
www.ep-equipment.com

V2304.01

CARACTERÍSTICA

Nueva batería de iones de litio enchufable y extraíble mejorada

Nueva batería de iones de litio enchufable y extraíble mejorada para reemplazar la anterior.

Batería de litio inteligente

El modelo EPL1531 cuenta con una batería de iones de litio plug & play de 24 V / 20 Ah y una batería externa de serie para hacer frente a las diferentes necesidades de los turnos de trabajo.

Cabezal de mango de nuevo diseño

Se eleva con electricidad y se baja manualmente, no hay necesidad de preocuparse por dañar las mercancías por una bajada incontrolable.

Testado en mercado mayor seguridad y confiabilidad.

Componentes probados en el mercado durante 10 años.

Estándard

Opcional (con ruedas giratorias)

Transpaleta eléctrica 1.5T

EPL1531

Marca distintiva	1.1	Fabricante			EP
	1.2	Designación del modelo			EPL1531
	1.3	Unidad de potencia			Eléctrica
	1.4	Método de funcionamiento			Peatonal
	1.5	Capacidad nominal	Q	kg	1500
	1.6	Distancia del centro de carga	c	mm	600
	1.8	Distancia de carga, centro del eje motriz a la horquilla	x	mm	950(880)
	1.9	Distancia entre ejes	y	mm	1190(1120)
Peso de servicio	2.1	Peso de servicio		kg	120
	2.2	Carga por eje, con carga delantero/trasero		kg	480/1140
	2.3	Carga por eje, sin carga, delantero/trasero		kg	90/30
Neumático/Chasis	3.1	Tipo de ruedas			Poliuretano
	3.2.1	Tamaño de los ruedas, delantero		mm	Φ210x70
	3.3.1	Tamaño de los ruedas, traseros		mm	Φ80x60(Φ74x88)
	3.4	Ruedas adicionales (ruedas giratorias)		mm	——
	3.5	Ruedas, número delantero / trasero (x = ruedas motrices)		mm	1x/4(1x/2)
	3.6.1	Banda de rodadura, delantera	b10	mm	——
	3.7.1	Banda de rodadura, trasera	b11	mm	410/(535)
Dimensiones	4.4	Altura de elevación	h3	mm	115
	4.9	Barra de ajuste de altura en posición de conducción mín. / Máx.	h14	mm	750/1190
	4.15	Altura mínima de horquillas	h13	mm	80
	4.19	Longitud total	l1	mm	1540
	4.20	Longitud hasta la cara de las horquillas	l2	mm	400
	4.21	Ancho total	b1/b2	mm	560(685)
	4.22	Dimensiones de la horquilla	s/e/l	mm	50x150x1150
	4.25	Distancia exterior de las horquillas	b5	mm	560(685)
	4.32	Distancia al suelo, centro de la distancia entre ejes	m2	mm	30
	4.34.1	Ancho de pasillo para palets 1000 × 1200 transversalmente	Ast	mm	2145
	4.34.2	Ancho de pasillo para palets 800 × 1200 transversalmente	Ast	mm	2050
	4.35	Radio de giro	Wa	mm	1330
Dato de rendimiento	5.1	Velocidad de desplazamiento, con / sin carga		km/h	4.5/5.0
	5.2	Velocidad de elevación, cargada / descargada		m/s	0.017/0.020
	5.3	Velocidad de descenso, cargada / descargada		m/s	0.09/0.06
	5.8	Max. Trepabilidad, con carga/sin carga		%	6/16
	5.10	Freno de servicio			Electromagnético
Motor eléctrico	6.1	Potencia del motor de accionamiento S2 60 min		kW	0.75
	6.2	Potencia del motor de elevación en S3 15%		kW	0.7
	6.4	Voltaje de la batería / capacidad nominal		V/Ah	24/20
	6.5	Peso de la batería		kg	7
Dato adicional	8.1	Tipo de unidad de transmisión			DC
	10.5	Diseño de dirección			Mecánica
	10.7	Nivel de presión sonora en el oído del conductor		dB(A)	<74

Si hay mejoras de parámetros técnicos o configuraciones, no se dará más aviso.
El diagrama que se muestra puede contener configuraciones no estándar.

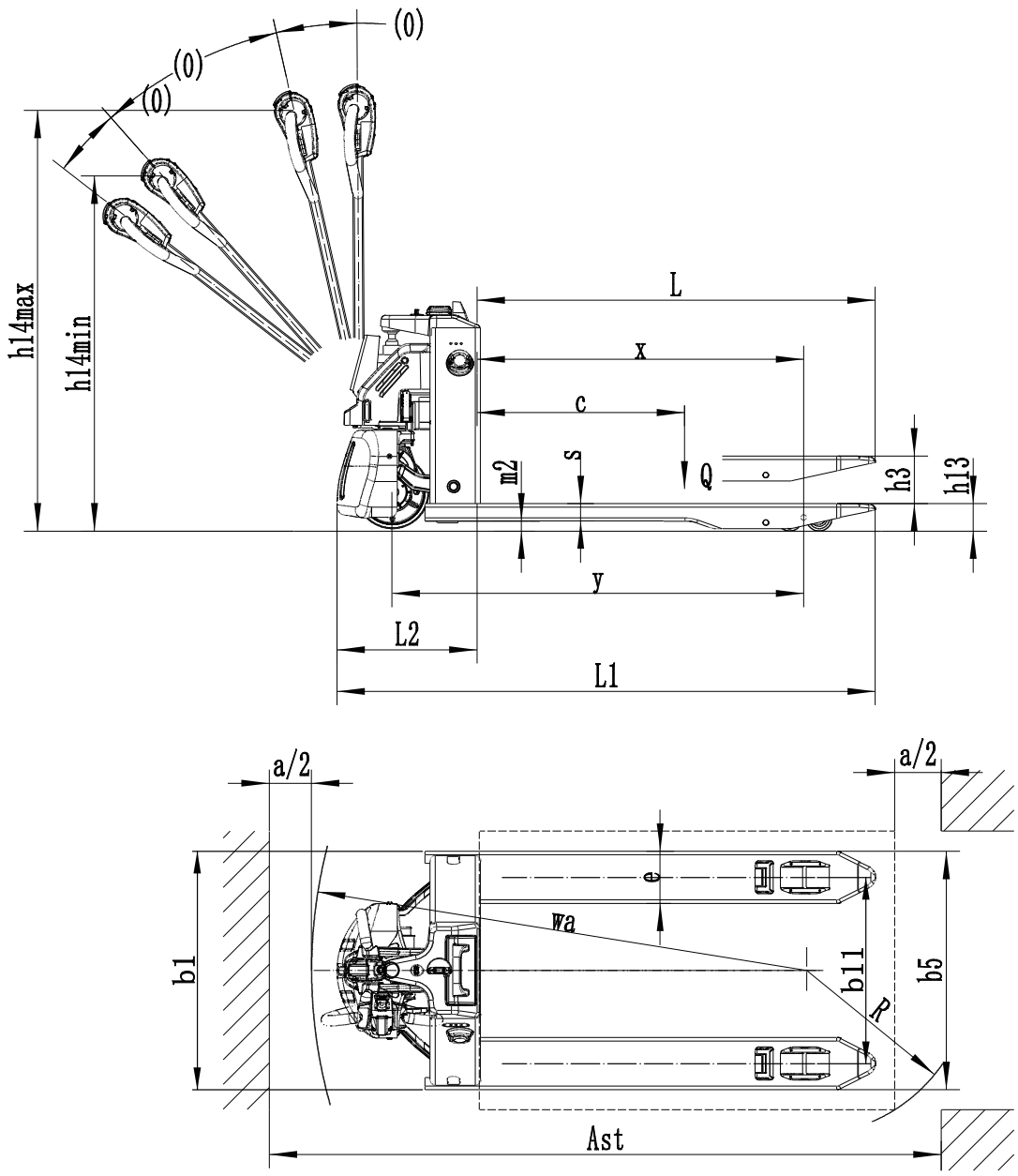

Opcional:

Nº.	Elementos opcionales	EPL1531
1.1	Longitud de horquilla	●1150/○900/○1000/○1220/○1500
1.2	Anchura de horquilla	●560/○685
1.3	Altura de horquilla bajada	●80
2.1	Tipo de rueda de carga	●Doble/○Simple
2.2	Material de la rueda de carga	●PU
2.3	Material de la rueda motriz	●PU/○Rastro PU
2.7	Capacidad de la batería	●24V/20Ah
2.8	Cargador	●24V-10A Externo
3.3	Ruedas giratorias	○
3.12	Martillo	●
3.16	Manipulador vertical de trabajo	●
Note: ●Serie ○ Opcional - En conformidad		